# VALVOLE MINIMACH

Valvola di dimensioni ridotte ideale per le applicazioni nel settore dell'automazione industriale.
Realizzata secondo le soluzioni della consolidata serie Mach, presenta il corpo in alluminio verniciato che garantisce robustezza ed affidabilità anche negli ambienti più ostili.
Le guarnizioni interne sono in FKM/FPM, compatibili con tutti gli olii impiegati nei compressori.
Gli attacchi pneumatici sono filettati M5 in modo che l'utilizzatore sia libero di scegliere il diametro, il tipo e l'orientamento del raccordo.
La valvola è utilizzabile in linea, a pannello o su base multipla.
Sono fornibili le seguenti versioni:
- 3/2 normalmente aperta o normalmente chiusa
- 5/2 monostabile o bistabile
- 5/3 centri chiusi, centri aperti, centri in pressione.

Il pilotaggio è di tipo elettropneumatico con pilota alimentato a 24VDC.

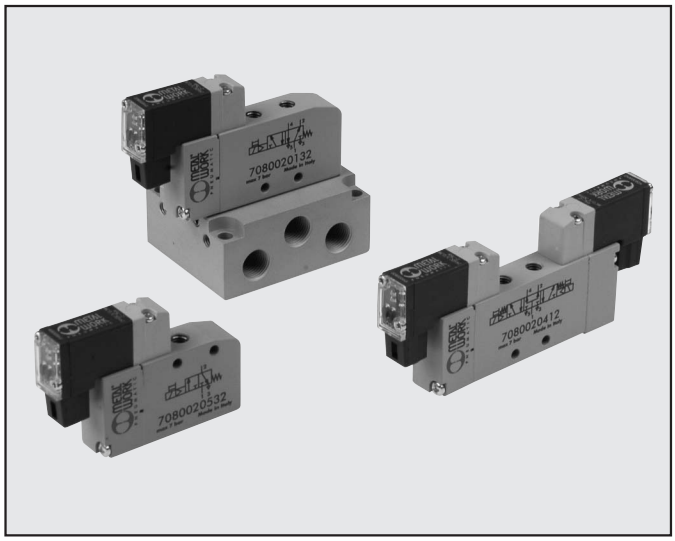

## DATI TECNICI

| | | |
|---|---|---|
| Filetto bocche valvola | | M5 |
| Tipo di azionamento | | elettropneumatico |
| Diametro esterno max raccordi | mm | Ø 11 |
| Temperatura di funzionamento | °C | -10 ÷ +60 |
| | °F | 14 ÷ +140 |
| Fluido | | Aria compressa filtrata senza lubrificazione; se utilizzata l'aria lubrificata, la lubrificazione dev'essere continua |
| Range di pressione | MPa | 0,3÷0,7 |
| | bar | 3÷7 |
| | psi | 44÷102 |
| Portata a 6 bar ΔP 1 3/2 | Nl/min | 140 |
| Portata a 6 bar ΔP 1 5/2 | Nl/min | 170 |
| Portata a 6 bar ΔP 1 5/3 | Nl/min | 80 |
| Tensione elettropilota | | 24 VDC ±10% |
| Potenza elettropilota | W | 0.9 |
| Durata dell'inserimento | | 100% ED |
| Operatore manuale | | Monostabile |
| TRA/TRR 3/2 a 6 bar | ms | 8/23 |
| TRA/TRR 5/2 monostabile a 6 bar | ms | 8/30 |
| TRA/TRR 5/2 bistabile a 6 bar | ms | 9/30 |
| TRA/TRR 5/3 a 6 bar | ms | 9/30 |
| Classe d'isolamento | | F155 |
| Grado di protezione | | IP 51 |
| Installazione | | In qualsiasi posizione. Per le bistabili, se soggette a vibrazioni, è sconsigliabile il montaggio in verticale |
| Compatibilità con olii | | vedere catalogo generale pag. 6.1/08 |

## COMPONENTI

① CORPO VALVOLA: alluminio
② COMANDO: Hostaform®
③ SPOLA: alluminio nichelato chimicamente
④ DISTANZIALE: tecnopolimero
⑤ GUARNIZIONI: FKM-FPM
⑥ PISTONE: Hostaform®
⑦ GUARNIZIONE PISTONE: poliuretano
⑧ FILTRO: bronzo sinterizzato
⑨ MOLLA: acciaio speciale
⑩ PILOTA: con bobina integrata e led

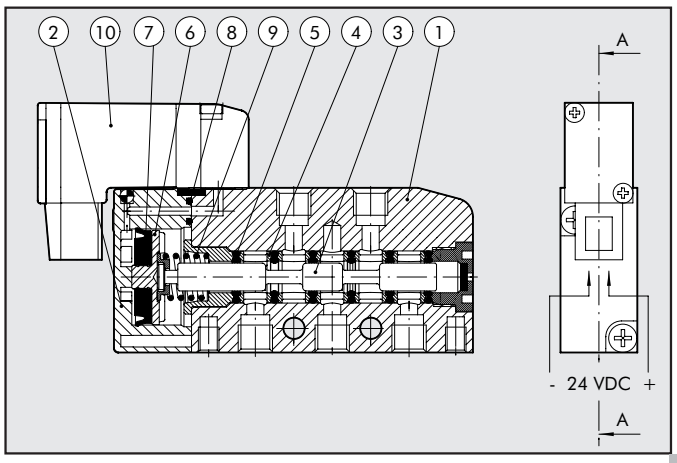

# CURVE DI PORTATA

## 3/2

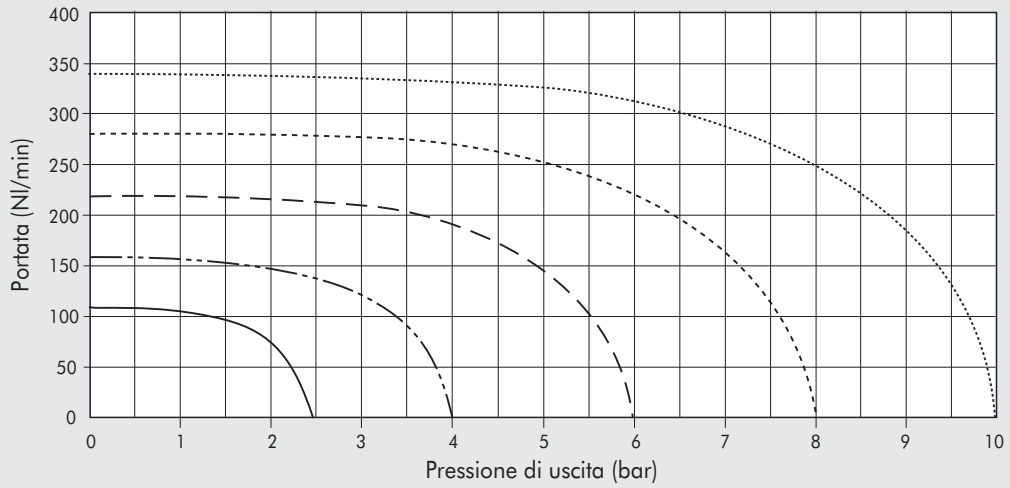


## 5/2

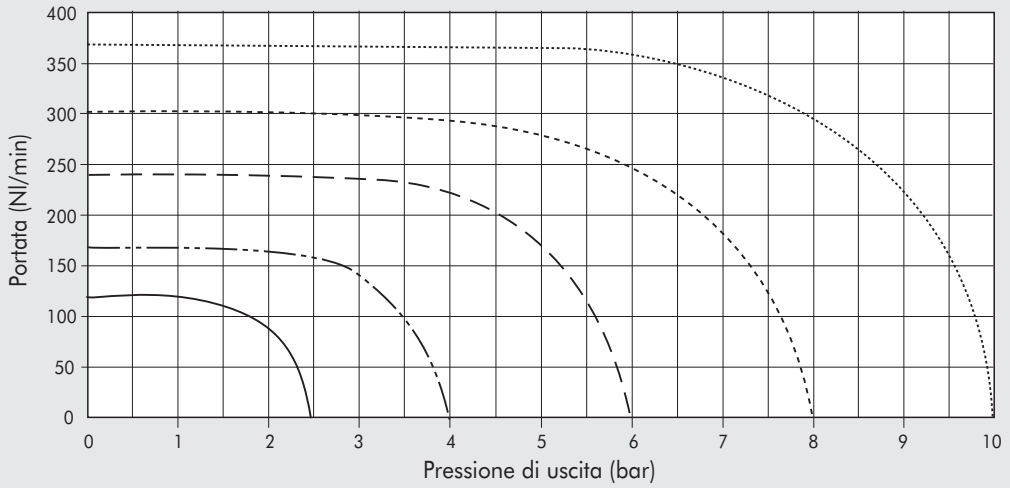


## 5/3

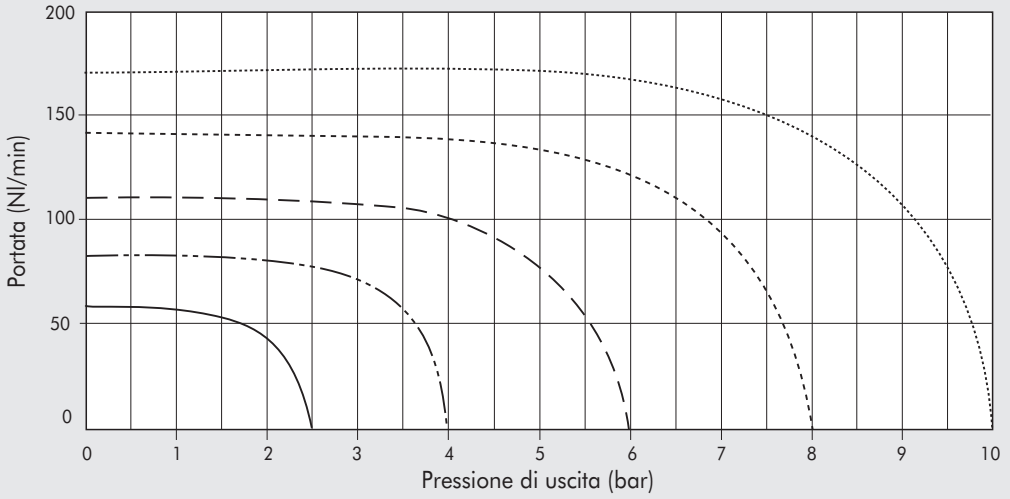

## COME FISSARE LA VALVOLA SULLA BASE

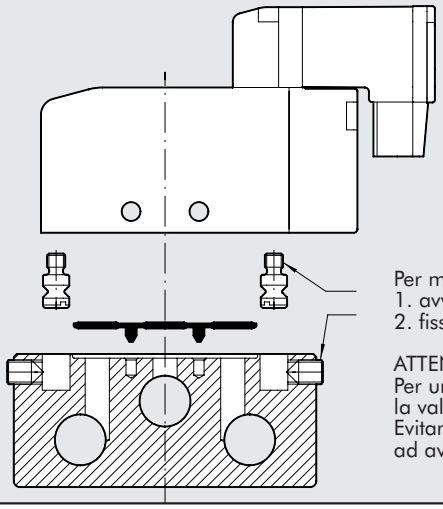

Per montare la valvola sulla base:
1. avvitare i perni sulla valvola
2. fissarli con i grani premontati sulla base (0.5 Nm max)

ATTENZIONE
Per un corretto fissaggio è opprtuno mantenere premuta la valvola sulla base mentre vengono avvitati i due grani. Evitare di avvitare a fondo un grano prima di aver iniziato ad avvitare il secondo

## COME FISSARE LA BASE

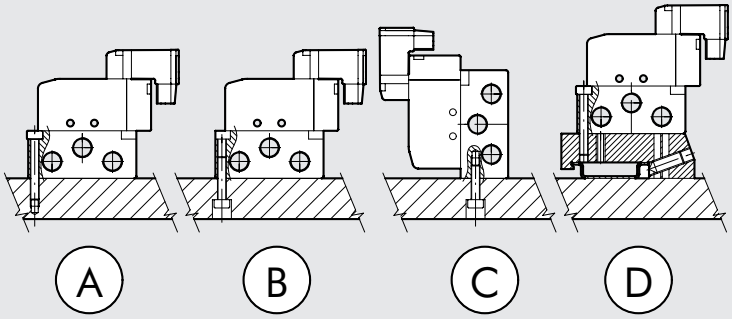


A - Fissaggio dall'alto mediante viti M4
B - Fissaggio da sotto mediante viti M5
C - Fissaggio di lato mediante viti M4
D - Fissaggio dall'alto su barra DIN mediante viti M4 e staffa cod.0225004600 (utilizzando nr.1 vite per staffa)

## CHIAVI DI CODIFICA

| M S V | 0 | 5 | S O | B | O O | 2 4 V D C |
|---|---|---|---|---|---|---|
| FAMIGLIA | DIMENSIONE | FUNZIONE | AZION. 14 | RIPOSIZ. | ULTERIORE DESCR. | |
| MSV mini valv. solen. | 0 M5 | 3 3/2<br>5 5/2<br>6 5/3 | SO solenoide | B bistabile<br>S molla meccanica | NC norm. chiusa<br>NO norm. aperta<br>OO 5/2<br>CC centri chiusi<br>OC centri aperti<br>PC centri in pressione | 24VDC |

# VALVOLE MINIMACH ELETTROPNEUMATICHE

## MONOSTABILE 3/2

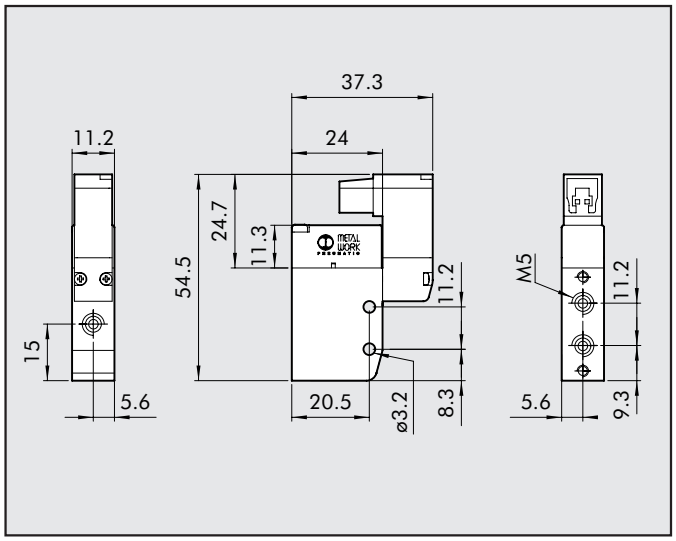


| Simbolo | Sigla | Codice | Peso [g] |
|---|---|---|---|
| 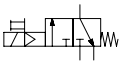 | MSV 03 SOS NC 24VDC | 7080020532 | 36.2 |
| 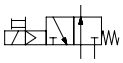 | MSV 03 SOS NO 24VDC | 7080020632 | 36.2 |

## MONOSTABILE 5/2

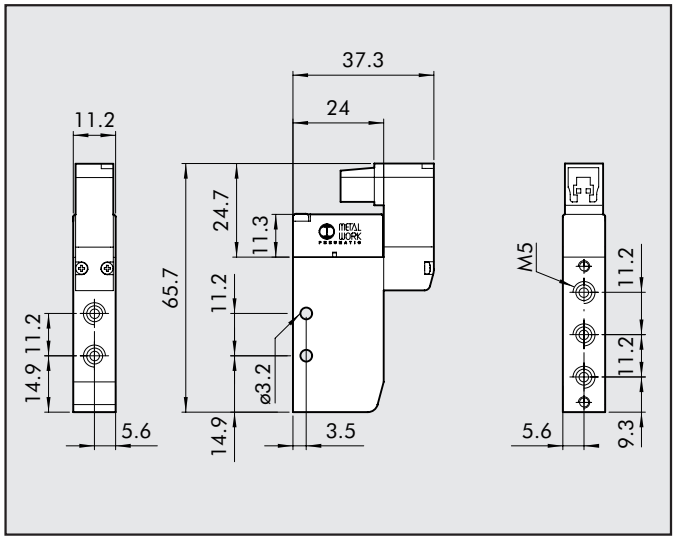


| Simbolo | Sigla | Codice | Peso [g] |
|---|---|---|---|
| 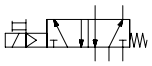 | MSV 05 SOS OO 24VDC | 7080020132 | 43.3 |

## BISTABILE 5/2

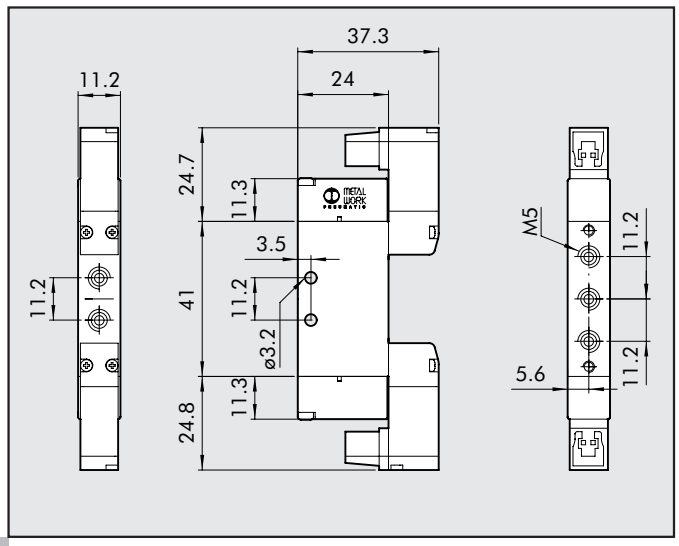


| Simbolo | Sigla | Codice | Peso [g] |
|---|---|---|---|
| 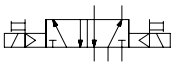 | MSV 05 SOB OO 24VDC | 7080020112 | 57 |

## MONOSTABILE 5/3

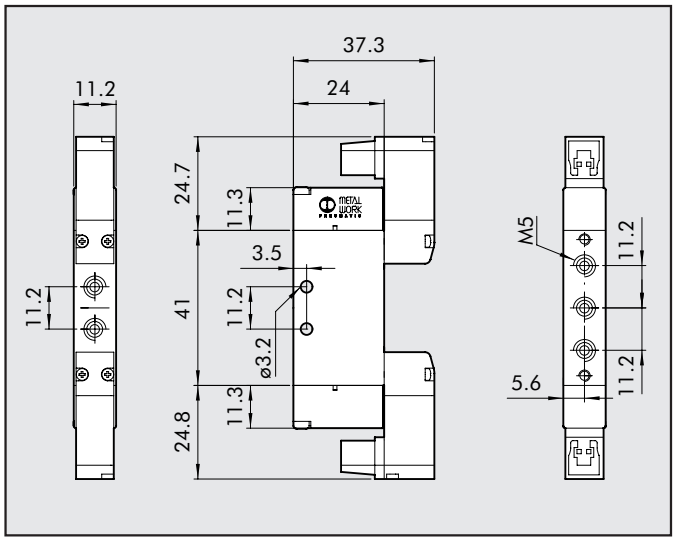


| Simbolo | Sigla | Codice | Peso [g] |
|---|---|---|---|
| 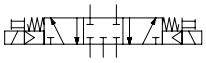 | MSV 06 SOS CC 24VDC | 7080020212 | 57 |
| 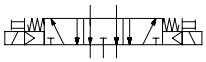 | MSV 06 SOS OC 24VDC | 7080020312 | 57 |
| 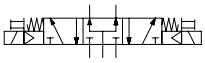 | MSV 06 SOS PC 24VDC | 7080020412 | 57 |

## NOTE

# ACCESSORI: BASI MULTIPLE PER VALVOLE MINIMACH

## BASE MULTIPLA 3/2

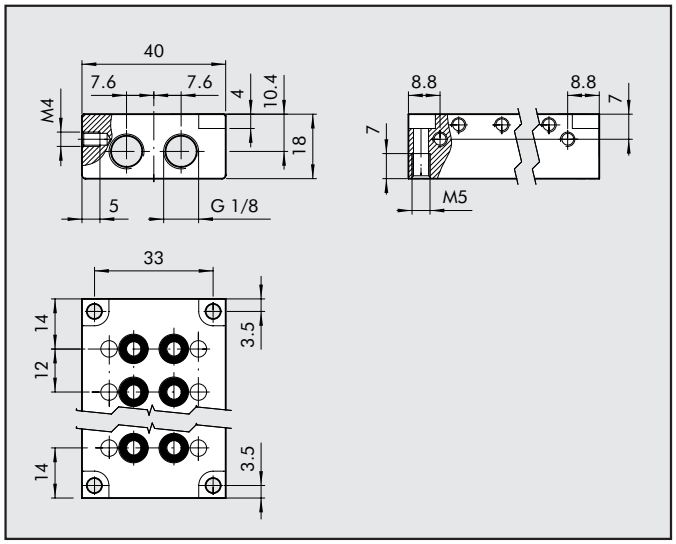


| Codice | Descrizione | Posizioni | Peso [g] |
|---|---|---|---|
| 0225010201 | BASE 2 POS. VALVOLE 3/2 MINIMACH | 2 | 60 |
| 0225010401 | BASE 4 POS. VALVOLE 3/2 MINIMACH | 4 | 99 |
| 0225010601 | BASE 6 POS. VALVOLE 3/2 MINIMACH | 6 | 135 |
| 0225010801 | BASE 8 POS. VALVOLE 3/2 MINIMACH | 8 | 178 |

## PIASTRA CHIUSURA BASI PER VALVOLE 3/2

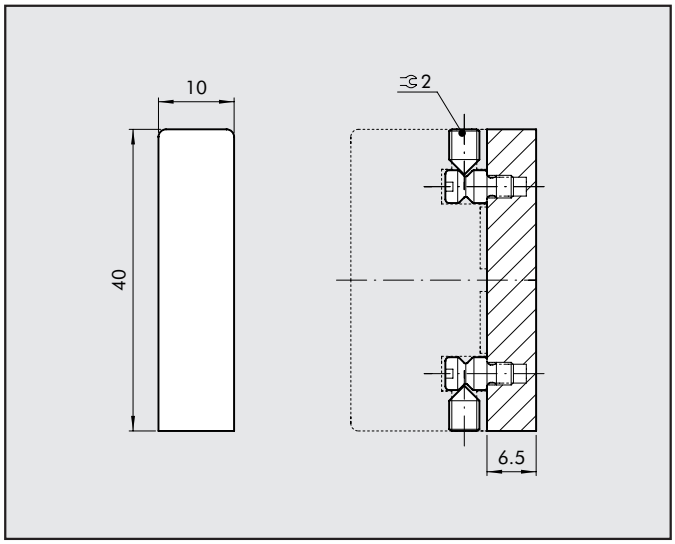


| Codice | Descrizione | Peso [g] |
|---|---|---|
| 0226009500 | PIASTRA CHIUSURA BASI 3/2 MINIMACH | 9.5 |

## BASE MULTIPLA 5/2 -5/3

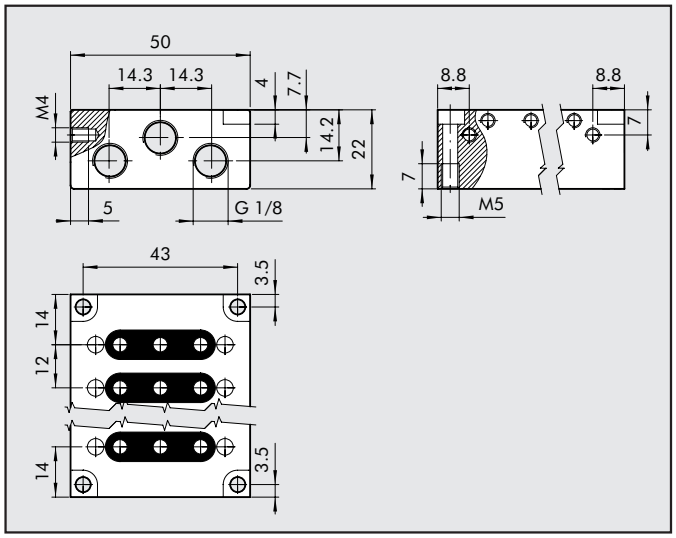


| Codice | Descrizione | Posizioni | Peso [g] |
|---|---|---|---|
| 0225020201 | BASE 2 POS. VALVOLE 5/2 - 5/3 MINIMACH | 2 | 95 |
| 0225020401 | BASE 4 POS. VALVOLE 5/2 - 5/3 MINIMACH | 4 | 154 |
| 0225020601 | BASE 6 POS. VALVOLE 5/2 - 5/3 MINIMACH | 6 | 211 |
| 0225020801 | BASE 8 POS. VALVOLE 5/2 - 5/3 MINIMACH | 8 | 270 |

## PIASTRA CHIUSURA BASI PER VALVOLE 5/2 - 5/3

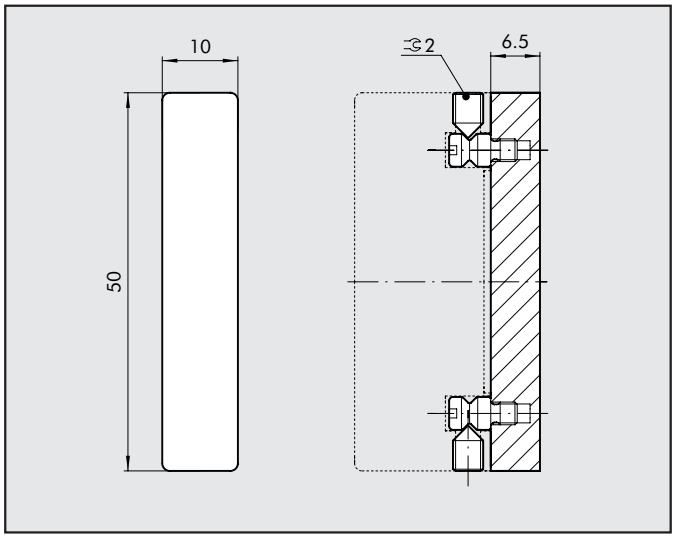


| Codice | Descrizione | Peso [g] |
|---|---|---|
| 0226009501 | PIASTRA CHIUSURA BASI 5/2 - 3/2 MINIMACH | 11 |

# ACCESSORI

## CONNETTORE PLUG-IN

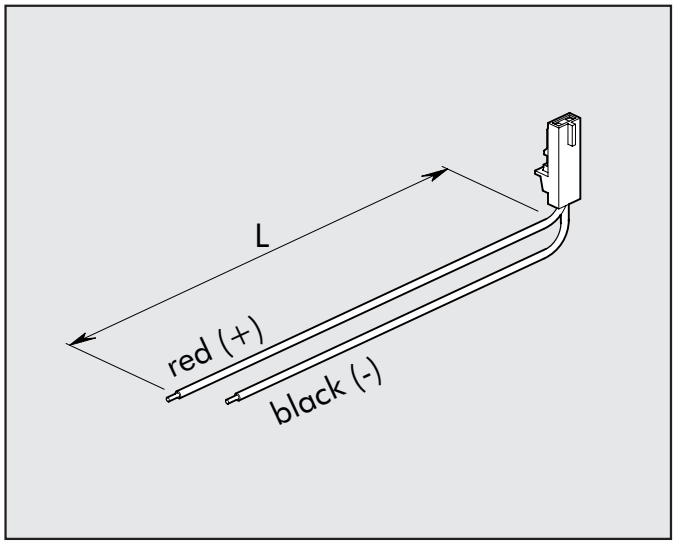


| Codice | Descrizione |
|---|---|
| W0970512000 | CONNETTORE PLUG-IN MACH 11 L=300 |

## ADATTATORE BARRA Ω

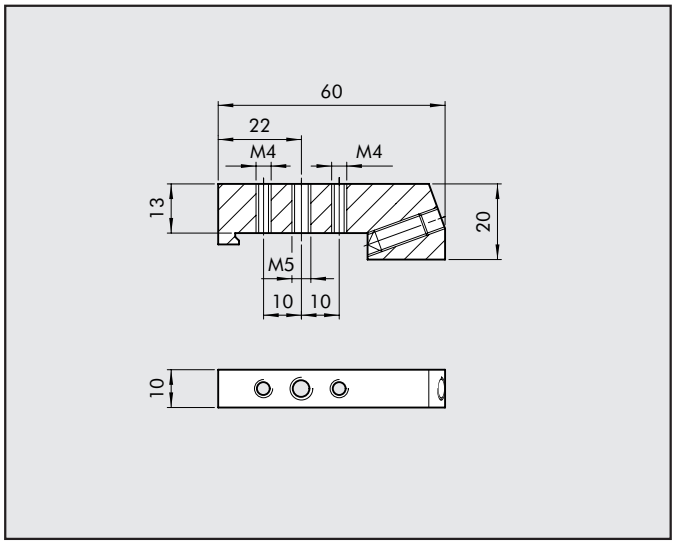


| Codice | Descrizione | Peso [g] |
|---|---|---|
| 0225004600 | ACC. ADATTATORE OMEGA MACH 16 | 46 |

## DIAFRAMMA INTERMEDIO

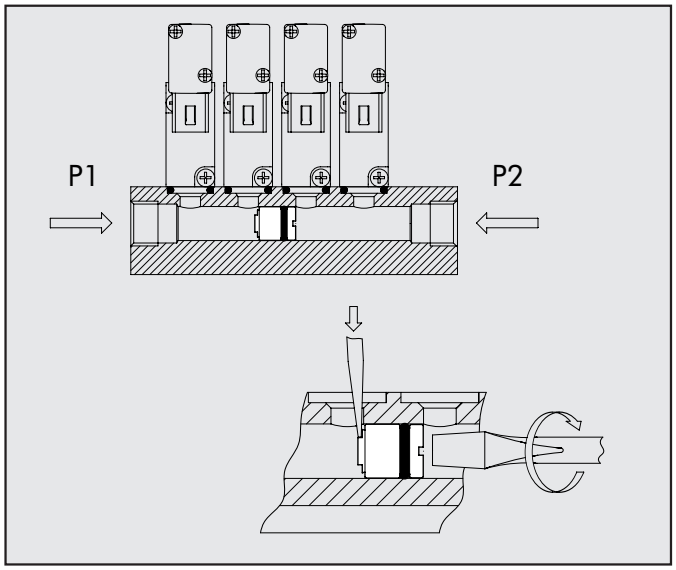


| Codice | Descrizione | Peso [g] |
|---|---|---|
| 0226009010 | DIAFRAMMA BASI MINIMACH | 3.5 |

## NOTE

# RICAMBI

## PILOTA PLUG-IN

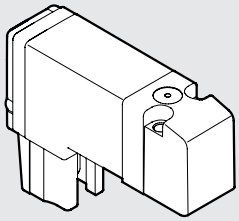

| Codice | Descrizione |
|---|---|
| 722113541100 | PLT-10 722113541100 |

## KIT RICAMBIO GUARNIZIONI BASI PER VALVOLE 3/2

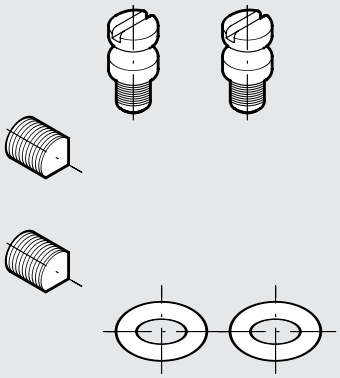

| Codice | Descrizione | Peso [g] |
|---|---|---|
| 0226009000 | KIT GUARNIZIONI BASI 3/2 MINIMACH | 2.5 |

## KIT RICAMBIO GUARNIZIONI BASI PER VALVOLE 5/2 - 5/3

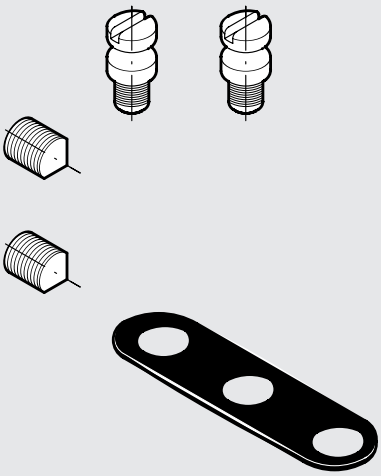

| Codice | Descrizione | Peso [g] |
|---|---|---|
| 0226009001 | KIT GUARNIZIONI BASI 5/2 - 5/3 MINIMACH | 2.5 |

## NOTE